Узел примыкания фасадной стены и скатной кровли (однослойная изоляция)

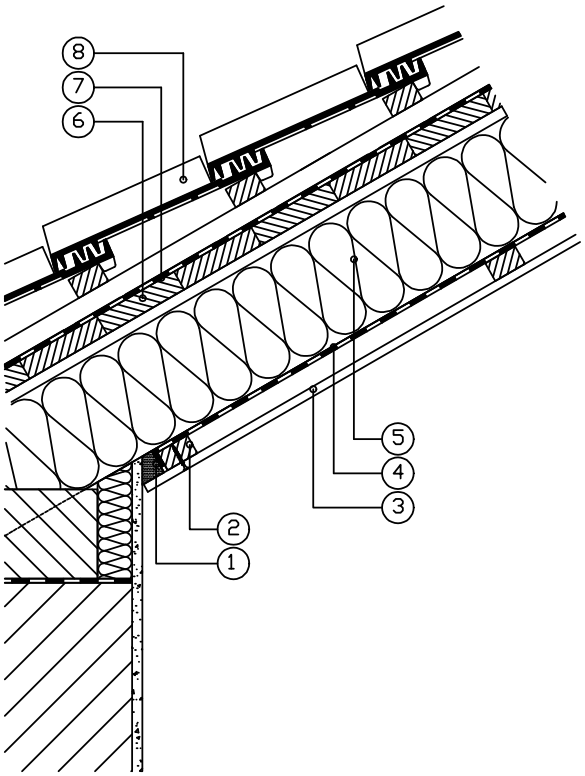

1 Уплотнительная лента
2 Обрешетка
3 Гипсо-картонные плиты
4 Пароизоляция
5 Маты или плиты из стекловолокна URSA DF35, DF40, плиты URSA PL1,2
6 Доска
7 Гидроизоляция
8 Верхний слой на обрешетке и контробрешетке